www.ar-therm.com

Scheda tecnica

Cassetta 4 vie

Monosplit **Gas R32 - 3,5 kW - 5,0 kW**

Pannello **PB-620KB**

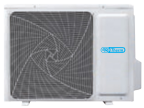

3,5 kW

5,0 kW

Dimensioni **unità esterna**

1U35

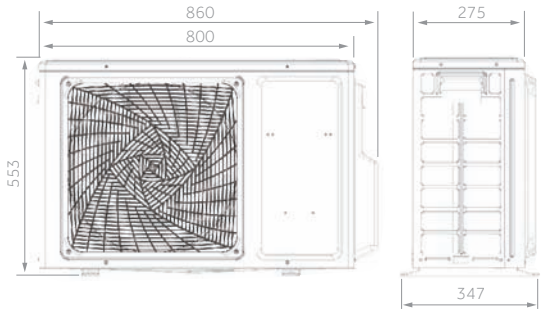

1U50

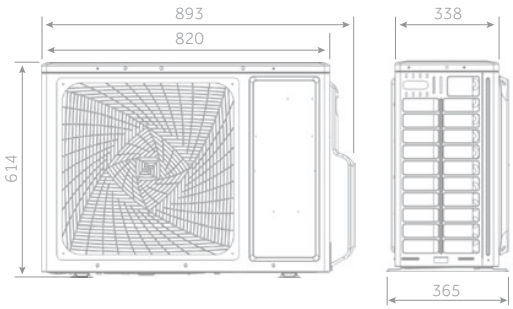

Dimensioni **unità interna**

AB35 - AB50

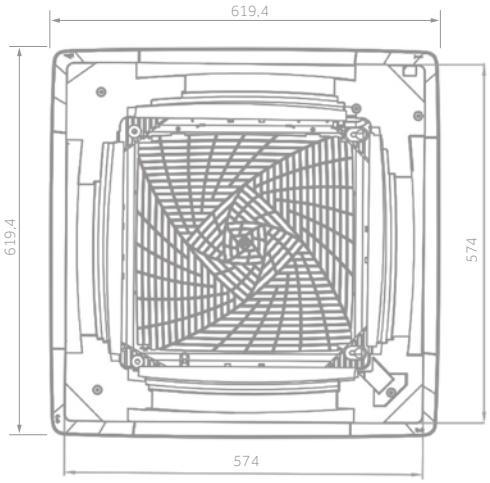

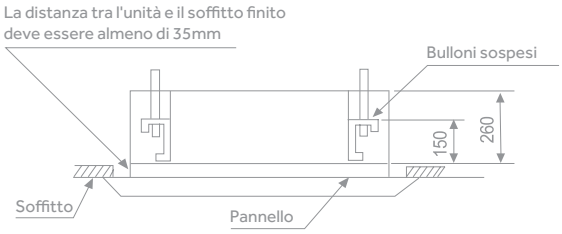

www.ar-therm.com

AB35S2SC2FA-1 A++ | A
AB50S2SC2FA-1 A++ | A

Comando YR-HQS01 (opzionale)

Wi-Fi (di serie)

Comando YR-E17 (opzionale)

Comando YR-E16B (opzionale)

Silenziosità | 4 vie indipendenti | Fresh Air | Wi-Fi hOn | On-Off card | Pompa scarico condesa

Modello	UE		1U35S2SM1FA-2	1U50S2SJ2FA
Codice commerciale	UE		995.87.44	995.87.21
Modello	**UI**		**AB35S2SC2FA-1**	**AB50S2SC2FA-1**
Codice commerciale	UI		995.81.15	995.81.16
Dati prestazionali				
Potenza resa RAFF.	nom (min~max)	kW	3,5 (0,9~4,5)	5,0 (1,8~5,8)
Potenza resa RISC.	nom (min~max)	kW	4,0 (1,0~4,8)	5,5 (2~6,5)
Potenza assorbita RAFF.	nom (min~max)	kW	1,06 (0,28~1,8)	1,53 (0,55~2)
Potenza assorbita RISC.	nom (min~max)	kW	0,99 (0,28~1,8)	1,52 (0,6~2)
Classe energetica	EER	w/w	3,31	3,26
	COP	w/w	4,04	3,42
Pdesign RAFF.	35°C	kW	3,5	5
Pdesign RISC.	(-10°C)	kW	3,0	4
Classe energetica	SEER		6,1 (A++)	6,1 (A++)
	SCOP		3,8 (A)	3,8 (A)
Consumo annuo di energia RAFF.		kWh/a	222	363
Consumo annuo di energia RISC.		kWh/a	1427	1932
Unità interna				
Alimentazione		Ph/V/Hz	1/220~240/50	1/220~240/50/60
Volume aria trattato	H / M / L	m³/h	620/520/450	700/620/500/400
Deumidificazione		L/h	1,0	
Potenza sonora alta RAFF.	H	dB(A)	52	55
Potenza sonora alta RISC.	H	dB(A)	52	55
Pressione sonora RAFF.	H / M / L	dB(A)	36/33/30/27	42/37/35/32
Pressione sonora RISC.	H / M / L	dB(A)	36/33/30/27	42/37/35/32
Dimensioni nette	L x P x H	mm	570x570x260	570x570x260
Peso netto		kg	18,5	19
Pannello			**PB-620KB**	**PB-620KB**
Dimensioni nette	L x P x H	mm	620x620x60	620x620x60
Peso netto		kg	2,8	2,8
Unità esterna				
Alimentazione		Ph/V/Hz	1/220~240/50	1/230/50
Potenza sonora	H	dB(A)	61	63
Pressione sonora	H	dB(A)	48	51
Corrente assorbita	max	A	7,2	10,9
Dimensioni nette	L x P x H	mm	800x275x553	820x338x614
Peso netto		kg	31,5	37,8
Tipo compressore			Inverter single rotary	Inverter twin rotary
Marca compressore			Mitsubishi	Mitsubishi
Dati idraulici				
Refrigerante			R32	R32
Tubazione liquido Ø	Ø	mm	6,35	6,35
Tubazione gas Ø	Ø	mm	9,52	12,7
Lunghezza tubazioni std senza carica aggiuntiva refrigerante		m	5	7
Lunghezza tubazioni max		m	15	25
Dislivello max UI - UE		m	10	15
Carica refrigerante di fabbrica		kg	0,94	0,95
Tonnellate equivalenti di CO_2		tCO_2EQ	0,63	0,64
Carica aggiuntiva ref. oltre lungh. std.		g/m	20	20
Limiti di funzionamento RAFF.	min~max	°C	21÷35°C (in) / -10÷43°C (out)	21÷35°C (in) / -10÷46°C (out)
Limiti di funzionamento RISC.	min~max	°C	10÷27°C (in) / -15÷24°C (out)	10÷27°C (in) / -15÷24°C (out)

Accessori

Silenziosità
Un basso livello di rumorosità, garantisce la massima tranquillità grazie al design ottimizzato del ventilatore, delle condotte dell'aria e del motore.

4 vie indipendenti

Wi-Fi hOn
Con l'app hOn si possono controllare e gestire tutti gli elettrodomestici della propria casa, si possono gestire tutte le funzioni base, di purificazione, di pianificazione dal proprio smartphone ed è compatibile con gli assistenti vocali Google Assistant e Alexa.

On-Off card

Fresh Air

Pompa scarico condensa

AR RISCALDAMENTO S.P.A.
Via Caboto, 15 - 36075 Montecchio Maggiore (VI) - Italy
Tel: (+39) 0444 499030 - Fax: (+39) 0444 499032 - E-mail: info@ar-therm.com

N.B. A motivo della costante politica di miglioramento del prodotto, e nell'intento di corrispondere sempre meglio alle esigenze del mercato, la AR RISCALDAMENTO S.p.A si riserva di apportare modifiche ai dati tecnici e quant'altro contenuto nella presente pubblicazione, senza l'obbligo di preavviso. Inoltre, declina ogni responsabilità per le possibili inesattezze contenute, se imputabili ad errori di stampa o trascrizione.